ミュージアム照明 レンタルサービス

調光・調色ウォールスポット

SSP-004

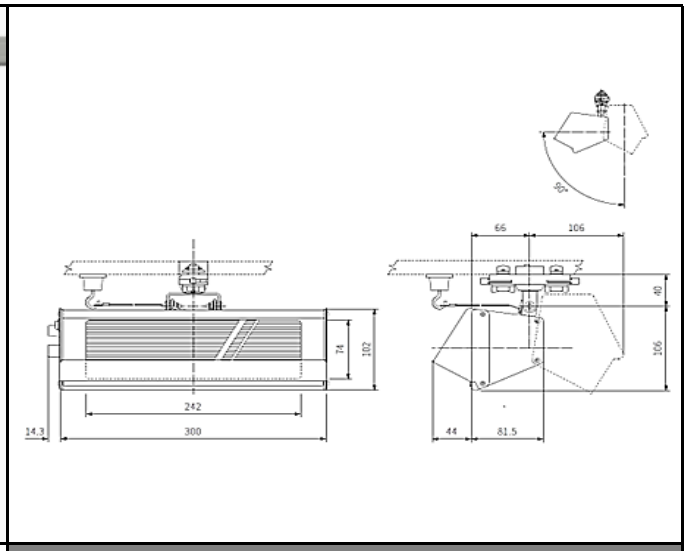

器具仕様

構造

光源/電源	LED/電源内蔵型
灯具	アルミ押出
取付け	100V 配線ダクトプラグ用（極性なし）
可動域	水平回転角度 360° / 首振り角度 90°
ON/OFF 機能	灯体スイッチ付き
調光範囲	5～100%

光学

LED 光源寿命	40000 時間
平均演色評価数(Ra)	Ra95
色温度範囲(K)	2700K～4500K

※記載の色温度・演色性（Ra）は、
採用している LED の標準仕様に基づいています。

安全

落下防止ワイヤー

ダブルロック配線ダクトプラグ

配光

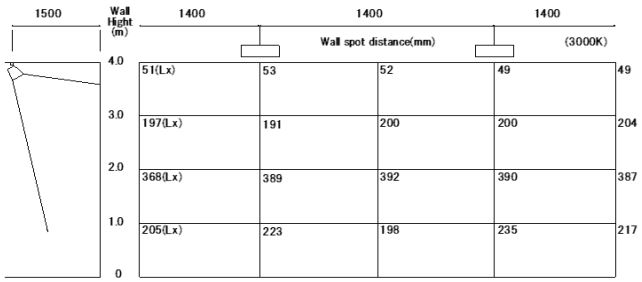

器具定格

入力電圧：	AC100V (JIS 規格配線ダクトレール)
消費電力	28W
皮相電力：	31VA
器具色	白色
器具重量	1.1kg

Date：2026/5/15

アイティーエル株式会社
〒111-0041　東京都台東区元浅草4-4-5　ITLビル
TEL：03-5246-4686　FAX：03-5246-4687
E-mail: light@itl-corp.jp　URL: https://www.itl-corp.jp/

ミュージアム照明 レンタルサービス

調光・調色ウォールスポット

SSP-004

調色機能

展示作品や空間に合わせて、電球色(2700K) から白色 (4500K)まで
光の色温度をシームレスに調整可能です。

スイッチ・つまみ

器具の側面に、調光つまみ、調色つまみを配置し、繊細な調節を可能にします。
ON/OFF スイッチを使用し、配線ダクトに設置した照明の設定を維持しながら、消灯→再点灯ができます。

Date：2026/5/15

アイティーエル株式会社
〒111-0041　東京都台東区元浅草4-4-5　ITLビル
TEL：03-5246-4686　FAX：03-5246-4687
E-mail: light@itl-corp.jp　URL: https://www.itl-corp.jp/