ミュージアム照明 レンタルサービス

調光・調色スポット

SSP-001

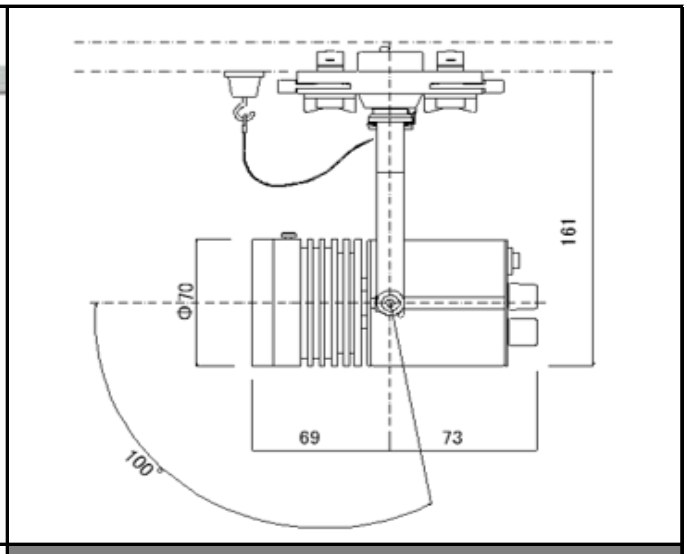

器具仕様

構造

光源/電源	LED/電源内蔵型
灯具	アルミダイカスト/アルミ押出
取付け	100V 配線ダクトプラグ用（極性なし）
可動域	水平回転角度360° / 首振り角度107°
ON/OFF 機能	灯体スイッチ付き
調光範囲	10～100%

光学

LED 光源寿命	40000 時間
平均演色評価数(Ra)	Ra95以上
色温度範囲(K)	2700K～4500K
器具光束(lm)	325lm（3500K時）

※記載の色温度・演色性（Ra）は、
採用している LED の標準仕様に基づいています。

安全

落下防止ワイヤー

ダブルロック配線ダクトプラグ

配光角(°)　15°(½ビーム角)

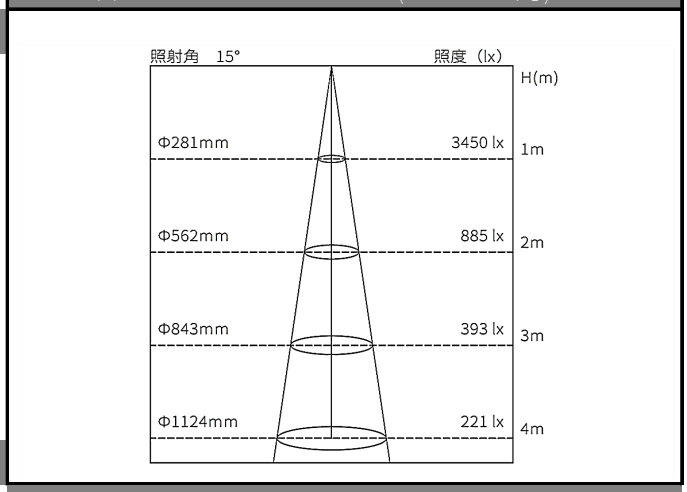

器具定格

入力電圧：	AC100V (JIS 規格配線ダクトレール)
消費電力	10W
皮相電力：	30VA
器具色	白色
器具重量	0.6kg

Date：2026/5/15

アイティーエル株式会社
〒111-0041　東京都台東区元浅草4-4-5　ITLビル
TEL：03-5246-4686　FAX：03-5246-4687
E-mail: light@itl-corp.jp　URL: https://www.itl-corp.jp/

ミュージアム照明 レンタルサービス

調光・調色スポット

SSP-001

調色機能

展示作品や空間に合わせて、電球色(2700K) から白色 (4500K)まで
光の色温度をシームレスに調整可能です。

オプションフィルター

オプションとして光の広がり調整するフィルタ ーを各種ご用意。※別料金

スイッチ・つまみ

器具の背面に、調光つまみ、調色つまみを配置し、繊細な調節を可能にします。
ON/OFF スイッチを使用し、配線ダクトに設置した照明の設定を維持しながら、消灯→再点灯ができます。

Date：2026/5/15

アイティーエル株式会社
〒111-0041　東京都台東区元浅草4-4-5　ITLビル
TEL：03-5246-4686　FAX：03-5246-4687
E-mail: light@itl-corp.jp　URL: https://www.itl-corp.jp/